TARTALOMJEGYZÉK

a TOP-6.2.1-15-NA-2016-00002 számú, "Óvodafejlesztés Nagykanizsán" projekt kiviteli tervdokumentációjához

Megvalósítási helyszín: 8800 Nagykanizsa, Kossuth tér 6. , Kossuth Tagóvoda, Hrsz. 2381/5

Ajtók: AJ-01
AJ-01*
AJ-01**
AJ-02
Ablakok: AB-01
AB-01*
AB-02
AB-03
AB-03*
AB-04
AB-05
AB-06
AB-07
AB-08
AB-08*
AB-09
AB-10
AB-10*
AB-11
AB-12
Lakatos: L-01
L-02

Kunics-Terv Kft	NYÍLÁSZÁRÓK
Projekt: **TOP-6.2.1-15-NA-2016-00002 számú, "Óvodafejlesztés Nagykanizsán"** **Kossuth Tagóvoda** **8800 Nagykanizsa, Kossuth tér 6. , 2381/5 hrsz.**	**KONSZIGNÁCIÓS JEL** **AJ-01**

A nyílászáró konszignációban szereplő méretek cm-ben értendők.
Gyártás előtt a kivitelezőnek fel kell mérni a megvalósult nyílásokat! A pontos típus kiválasztása előtt a tervezővel egyeztetni kell!

1	**megnevezés**	belső ajtó		
2	**névleges / tokkülső méret**	102/213		
3	**darabszám**	2 db	jobbos: 2 db	balos: - db
4	**beltéri ajtó típus**	HPL fóliázott		
5	**felület**	HPL laminátum mindenkori aktuális szín és dekorválaszték szerint, megrendelővel és tervezővel egyeztetendő		
6	**lapszerkezet**	papírrács, furatos forgácslap, tömör forgácslap betét		
7	**méretezés**	DIN szabvány szerint, vagy egyedi méretekben		
8	**ajtólap vastagság**	40 mm / 50 mm / 60 mm		
9	**élkiképzés**	szögletes élkeményfa / műanyag / furnér rátét / betét		
10	**pánt**	Standard V3420, V4426 vagy egyedi nikkelezett kivitelben		
11	**ajtózár**	BB / PZ / WC / egyedi zárak igény szerint		
12	**kiegészítők**	kitekintő optika, szellőzőrács, süllyedő küszöb, üvegkivágások		
13	**klímaosztály**	I, II, III		
14	**funkció**	hanggátló, tűzgátló, bejárati-biztonsági		
15	**tok**	UTH utólag szerelhető átfogó tok, csempézett falfelület		
16	**igénybevételi oszt.**	2-3		

17 ábra **M=1:50**

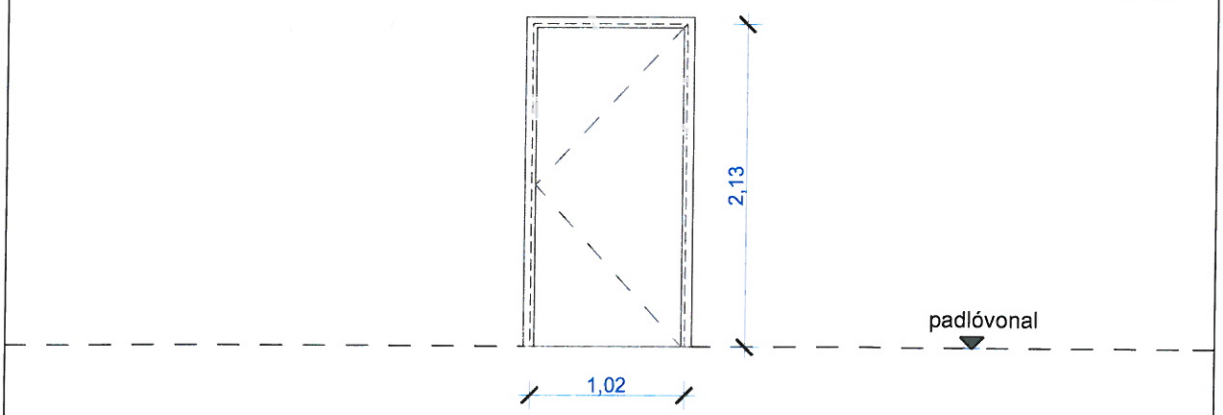

Ajtószárny szabad szélessége min.90cm.
Küszöb nélküli.

A nyílászárók kialakítását gyártás előtt Beruházóval egyeztetni szükséges!

Kunics-Terv Kft	NYÍLÁSZÁRÓK
Projekt: **TOP-6.2.1-15-NA-2016-00002 számú, "Óvodafejlesztés Nagykanizsán"** **Kossuth Tagóvoda** **8800 Nagykanizsa, Kossuth tér 6. , 2381/5 hrsz.**	**KONSZIGNÁCIÓS JEL** **AJ-01***

A nyílászáró konszignációban szereplő méretek cm-ben értendők.
Gyártás előtt a kivitelezőnek fel kell mérni a megvalósult nyílásokat! A pontos típus kiválasztása előtt a tervezővel egyeztetni kell!

1	**megnevezés**	belső ajtó (nedvestéri)		
2	**névleges / tokkülső méret**	102/213		
3	**darabszám**	1 db	jobbos: 1 db	balos: - db
4	**beltéri ajtó típus**	HPL fóliázott		
5	**felület**	HPL laminátum mindenkori aktuális szín és dekorválaszték szerint, megrendelővel és tervezővel egyeztetendő		
6	**lapszerkezet**	papírrács, furatos forgácslap, tömör forgácslap betét		
7	**méretezés**	DIN szabvány szerint, vagy egyedi méretekben		
8	**ajtólap vastagság**	40 mm / 50 mm / 60 mm		
9	**élkiképzés**	szögletes élkeményfa / műanyag / furnér rátét / betét		
10	**pánt**	Standard V3420, V4426 vagy egyedi nikkelezett kivitelben		
11	**ajtózár**	BB / PZ / WC / egyedi zárak igény szerint		
12	**kiegészítők**	kitekintő optika, szellőzőrács, süllyedő küszöb, üvegkivágások, ajtólapra szerelt behúzókarral		
13	**klímaosztály**	I, II, III		
14	**funkció**	hanggátló, tűzgátló, bejárati-biztonsági		
15	**tok**	UTH utólag szerelhető átfogó tok, csempézett falfelület		
16	**igénybevételi oszt.**	2-3		

17 **ábra** **M=1:50**

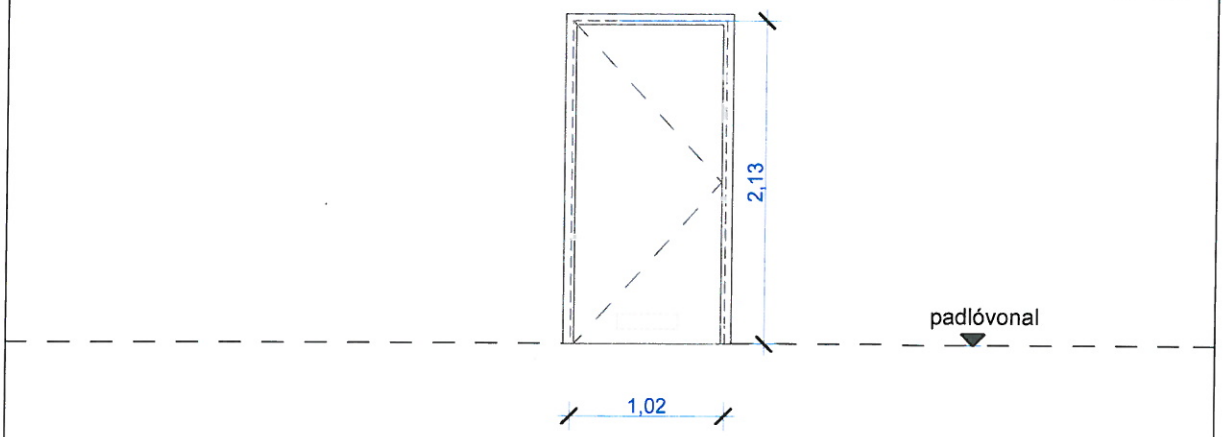

Ajtószárny szabad szélessége min.90cm.
Küszöb nélküli.

A nyílászárók kialakítását gyártás előtt Beruházóval egyeztetni szükséges!

Kunics-Terv Kft	NYÍLÁSZÁRÓK
Projekt: **TOP-6.2.1-15-NA-2016-00002 számú, "Óvodafejlesztés Nagykanizsán"** **Kossuth Tagóvoda** **8800 Nagykanizsa, Kossuth tér 6. , 2381/5 hrsz.**	**KONSZIGNÁCIÓS JEL** **AJ-01****

A nyílászáró konszignációban szereplő méretek cm-ben értendők.
Gyártás előtt a kivitelezőnek fel kell mérni a megvalósult nyílásokat! A pontos típus kiválasztása előtt a tervezővel egyeztetni kell!

1	**megnevezés**	belső ajtó (nedvestéri)		
2	**névleges / tokkülső méret**	102/213		
3	**darabszám**	1 db	jobbos: 1 db	balos: - db
4	**beltéri ajtó típus**	HPL fóliázott		
5	**felület**	HPL laminátum mindenkori aktuális szín és dekorválaszték szerint, megrendelővel és tervezővel egyeztetendő		
6	**lapszerkezet**	papírrács, furatos forgácslap, tömör forgácslap betét		
7	**méretezés**	DIN szabvány szerint, vagy egyedi méretekben		
8	**ajtólap vastagság**	40 mm / 50 mm / 60 mm		
9	**élkiképzés**	szögletes élkeményfa / műanyag / furnér rátét / betét		
10	**pánt**	Standard V3420, V4426 vagy egyedi nikkelezett kivitelben		
11	**ajtózár**	BB / PZ / WC / egyedi zárak igény szerint		
12	**kiegészítők**	kitekintő optika, szellőzőrács, süllyedő küszöb, üvegkivágások, ajtólapra szerelt behúzókarral		
13	**klímaosztály**	I, II, III		
14	**funkció**	hanggátló, tűzgátló, bejárati-biztonsági		
15	**tok**	UTH utólag szerelhető átfogó tok, csempézett falfelület		
16	**igénybevételi oszt.**	2-3		

17 **ábra** **M=1:50**

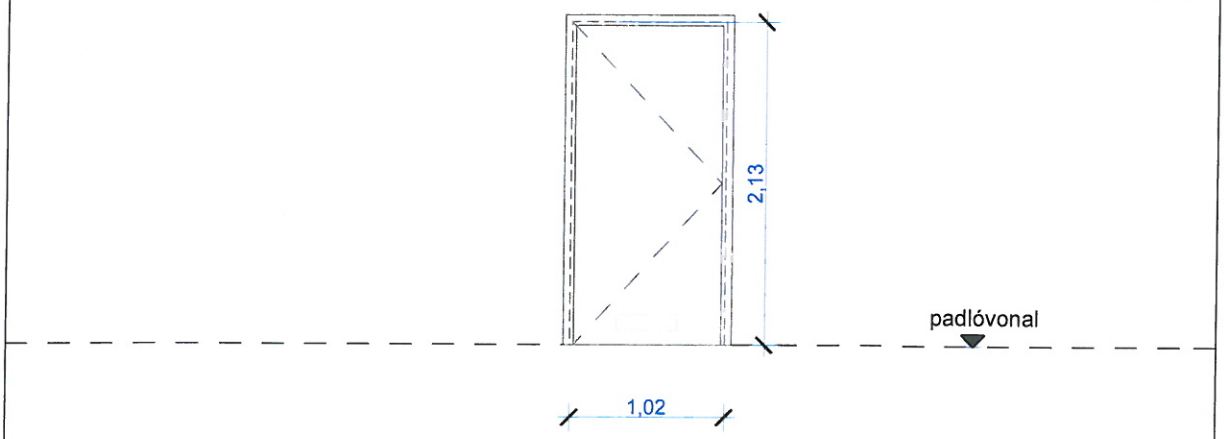

Ajtószárny szabad szélessége min.90cm.
Max. 2cm íves küszöb.

A nyílászárók kialakítását gyártás előtt Beruházóval egyeztetni szükséges!

Kunics-Terv Kft	NYÍLÁSZÁRÓK
Projekt: **TOP-6.2.1-15-NA-2016-00002 számú, "Óvodafejlesztés Nagykanizsán"** **Kossuth Tagóvoda** **8800 Nagykanizsa, Kossuth tér 6. , 2381/5 hrsz.**	**KONSZIGNÁCIÓS JEL** **AJ-02**

A nyílászáró konszignációban szereplő méretek cm-ben értendők.
Gyártás előtt a kivitelezőnek fel kell mérni a megvalósult nyílásokat! A pontos típus kiválasztása előtt a tervezővel egyeztetni kell!

1	**megnevezés**	belső ajtó		
2	**névleges / tokkülső méret**	95/213		
3	**darabszám**	1 db	jobbos: 1 db	balos: - db
4	**beltéri ajtó típus**	HPL fóliázott		
5	**felület**	HPL laminátum mindenkori aktuális szín és dekorválaszték szerint, megrendelővel és tervezővel egyeztetendő		
6	**lapszerkezet**	papírrács, furatos forgácslap, tömör forgácslap betét		
7	**méretezés**	DIN szabvány szerint, vagy egyedi méretekben		
8	**ajtólap vastagság**	40 mm / 50 mm / 60 mm		
9	**élkiképzés**	szögletes élkeményfa / műanyag / furnér rátét / betét		
10	**pánt**	Standard V3420, V4426 vagy egyedi nikkelezett kivitelben		
11	**ajtózár**	BB / PZ / WC / egyedi zárak igény szerint		
12	**kiegészítők**	kitekintő optika, szellőzőrács, süllyedő küszöb, üvegkivágások		
13	**klímaosztály**	I, II, III		
14	**funkció**	beltéri ált., hanggátló, tűzgátló, bejárati-biztonsági		
15	**tok**	UTH utólag szerelhető átfogó tok, csempézett falfelület		
16	**igénybevételi oszt.**	2-3		

17 ábra **M=1:50**

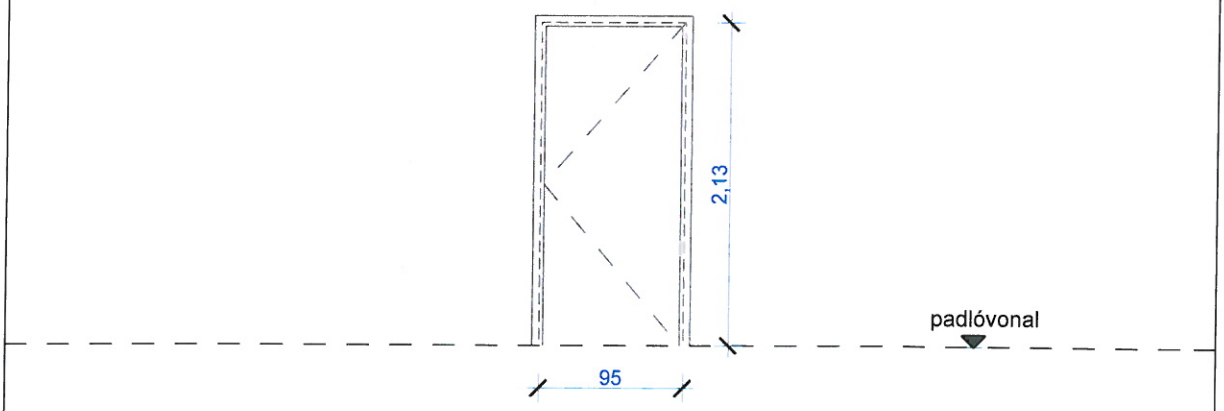

A nyílászárók kialakítását gyártás előtt Beruházóval egyeztetni szükséges!

Kunics-Terv Kft	NYÍLÁSZÁRÓK
Projekt: **TOP-6.2.1-15-NA-2016-00002 számú, "Óvodafejlesztés Nagykanizsán"** **Kossuth Tagóvoda** **8800 Nagykanizsa, Kossuth tér 6. , 2381/5 hrsz.**	**KONSZIGNÁCIÓS JEL** **AJ-03**

A nyílászáró konszignációban szereplő méretek cm-ben értendők.
Gyártás előtt a kivitelezőnek fel kell mérni a megvalósult nyílásokat! A pontos típus kiválasztása előtt a tervezővel egyeztetni kell!

1	**megnevezés**	belső ajtó felülvilágítóval		
2	**névleges / tokkülső méret**	102/260		
3	**darabszám**	1 db	jobbos: - db	balos: 1 db
4	**beltéri ajtó típus**	HPL fóliázott		
5	**felület**	HPL laminátum mindenkori aktuális szín és dekorválaszték szerint, megrendelővel és tervezővel egyeztetendő		
6	**lapszerkezet**	papírrács, furatos forgácslap, tömör forgácslap betét		
7	**méretezés**	DIN szabvány szerint, vagy egyedi méretekben		
8	**ajtólap vastagság**	40 mm / 50 mm / 60 mm		
9	**élkiképzés**	szögletes élkeményfa / műanyag / furnér rátét / betét		
10	**pánt**	Standard V3420, V4426 vagy egyedi nikkelezett kivitelben		
11	**ajtózár**	BB / PZ / WC / egyedi zárak igény szerint		
12	**kiegészítők**	kitekintő optika, szellőzőrács, süllyedő küszöb, üvegkivágások, fehér szatén üveg		
13	**klímaosztály**	I, II, III		
14	**funkció**	beltéri ált., hanggátló, tűzgátló, bejárati-biztonsági		
15	**tok**	UTH utólag szerelhető átfogó tok		
16	**igénybevételi oszt.**	2-3		

17 **ábra** **M=1:50**

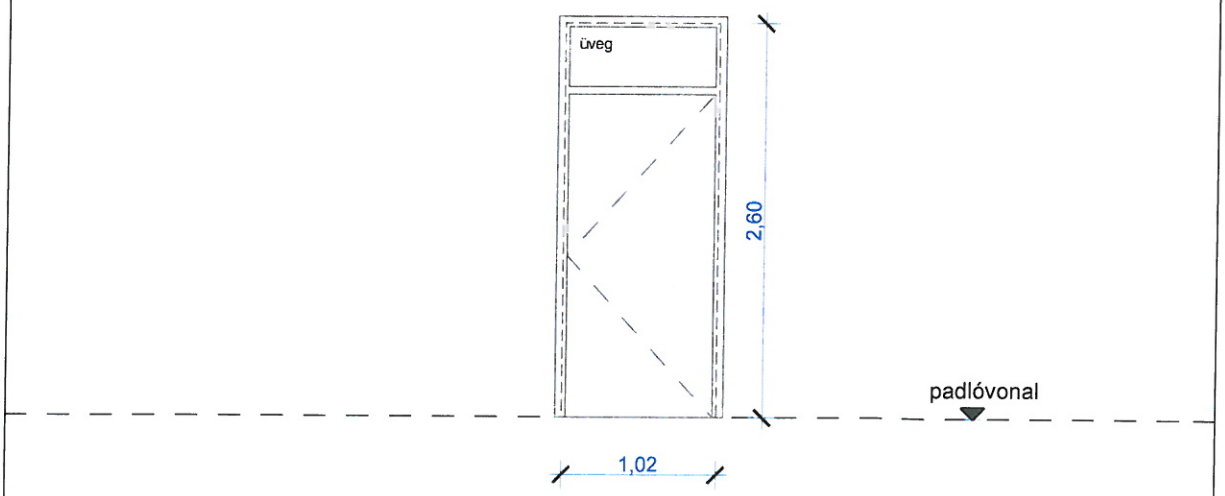

A nyílászárók kialakítását gyártás előtt
Beruházóval egyeztetni szükséges!

Kunics-Terv Kft	NYÍLÁSZÁRÓK
Projekt: **TOP-6.2.1-15-NA-2016-00002 számú, "Óvodafejlesztés Nagykanizsán"** **Kossuth Tagóvoda** **8800 Nagykanizsa, Kossuth tér 6. , 2381/5 hrsz.**	**KONSZIGNÁCIÓS JEL** **AB-01**

A nyílászáró konszignációban szereplő méretek cm-ben értendők.
Gyártás előtt a kivitelezőnek fel kell mérni a megvalósult nyílásokat! **Kivitelezőnek az Uw értéket bizonylattal igazolni kell!**

1	**megnevezés**	osztott homlokzati ablak (meglévő-megmaradó nyílászáró tok- és szárnyprofil + üvegezés cseréje)		
2	**névleges méret**	90/160		
3	**darabszám**	27 db- földszint, 8db- emelet	jobbos: - db	balos: - db
4	**működési mód**	nyíló, felnyíló, bukó, bukó-nyíló, forgó, billenő, kifelé-befelé emelkedő, fix, spaletta, vízszintesen-függőlegesen toló		
5	**falazat anyaga, vtg.**	vb.panel, vb. tartószerkezet		
6	**tok profil**	Kömmerling Classic 5 kamrás, 70mm-es (meglévő)		
7	**tok felületképzés**	gyári fehér		
8	**üvegezés**	4LowE-16Ar-4float-16Ar-4LowE hőszigetelt üveg, Ug_{min}=1,0W/m^{2}K roncsolás mentesen cserélhető szögletes üvegezőléc		
9	**ajtólap/szárny szerkezet**	Kömmerling Classic 5 kamrás, 70mm-es (meglévő). Uw_{min}=1,15W/m2K		
10	**pánt**	galvanizált, vagy tüzihorganyzott, több pontos biztonsági vasalat, alapesetben kiemelésgátló zárfogadók, hibás működtetés gátló, résszellőző, huzatzár		
11	**zárszerkezet**	galvanizált, vagy tüzihorganyzott, több pontos biztonsági vasalat, alapesetben kiemelésgátló zárfogadók, hibás működtetés gátló, résszellőző, huzatzár		
12	**kilincs**	aluminium ablakkilincs, fehér (pl.: 410-es, cikksz: 656070)		
13	**küszöb/párkányok**	külső, belső; habosított műanyag ablakpárkány végzáróval, párkány fogadóval, gyári fehér		
14	**árnyékolás**	alumínium íves redőnnyel, kefés alu lefutósínnel, kézi műlödtetésű kivéve 8 db fsz. északi homlokzati		
15	**megjegyzés**	Rögzítés: Rögzítővas Tömítés: purhab kitöltés, külső oldali víz-és légzáró fólia és belső oldali párazáró fólia, külső párkány alatt másodlagos csapadékszigetelés, páranyomás elvezető réteggel, ragasztva. felül 10cm tokmagasítással, hőszigetelés 3cm tokra rátakar		

16 **ábra**
homlokzati nézet

M=1:50

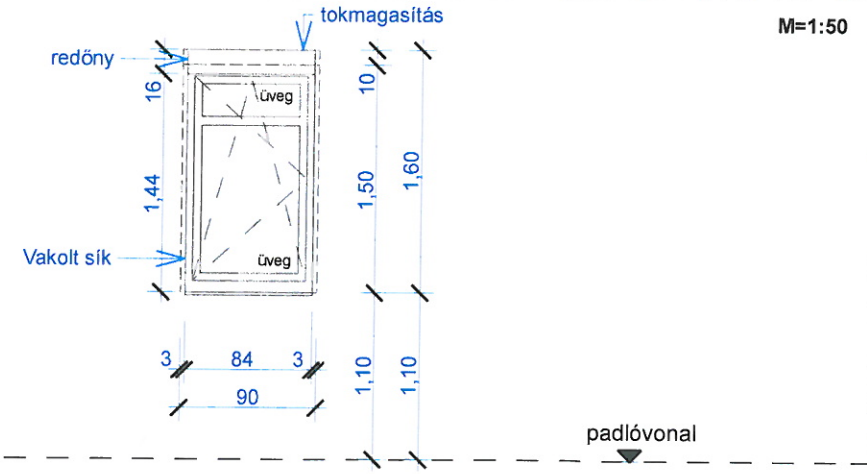

Kunics-Terv Kft	NYÍLÁSZÁRÓK
Projekt: **TOP-6.2.1-15-NA-2016-00002 számú, "Óvodafejlesztés Nagykanizsán"** **Kossuth Tagóvoda** **8800 Nagykanizsa, Kossuth tér 6. , 2381/5 hrsz.**	**KONSZIGNÁCIÓS JEL** **AB-01***

A nyílászáró konszignációban szereplő méretek cm-ben értendők.
Gyártás előtt a kivitelezőnek fel kell mérni a megvalósult nyílásokat! **Kivitelezőnek az Uw értéket bizonylattal igazolni kell!**

1	**megnevezés**	homlokzati ablak (meglévő-megmaradó nyílászáró tok- és szárnyprofil + üvegezés cseréje)		
2	**névleges méret**	90/160		
3	**darabszám**	1 db- földszint, 1db- emelet	jobbos: - db	balos: - db
4	**működési mód**	nyíló, felnyíló, bukó, bukó-nyíló, forgó, billenő, kifelé-befelé emelkedő, fix, spaletta, vízszintesen-függőlegesen toló		
5	**falazat anyaga, vtg.**	vb.panel, vb. tartószerkezet		
6	**tok profil**	Kömmerling Classic 5 kamrás, 70mm-es (meglévő)		
7	**tok felületképzés**	gyári fehér		
8	**üvegezés**	4LowE-16Ar-4float-16Ar-4LowE hőszigetelt üveg, Ug_{min}=1,0W/m²K roncsolás mentesen cserélhető szögletes üvegezőléc		
9	**ajtólap/szárny szerkezet**	Kömmerling Classic 5 kamrás, 70mm-es (meglévő). Uw_{min}=1,15W/m2K		
10	**pánt**	galvanizált, vagy tüzihorganyzott, több pontos biztonsági vasalat, alapesetben kiemelésgátló zárfogadók, hibás működtetés gátló, résszellőző, huzatzár		
11	**zárszerkezet**	galvanizált, vagy tüzihorganyzott, több pontos biztonsági vasalat, alapesetben kiemelésgátló zárfogadók, hibás működtetés gátló, résszellőző, huzatzár		
12	**kilincs**	aluminium ablakkilincs, fehér (pl.: 410-es, cikksz: 656070)		
13	**küszöb/párkányok**	külső, belső; habosított műanyag ablakpárkány végzáróval, párkány fogadóval, gyári fehér		
14	**árnyékolás**	alumínium íves redőnnyel, kefés alu lefutósínnel, kézi műlödtetésű		
15	**megjegyzés**	Rögzítés: Rögzítővas Tömítés: purhab kitöltés, külső oldali víz-és légzáró fólia és belső oldali párazáró fólia, külső párkány alatt másodlagos csapadékszigetelés, páranyomás elvezető réteggel, ragasztva. felül 10cm tokmagasítással, hőszigetelés 3cm tokra rátakar		

16 **ábra**
homlokzati nézet

M=1:50

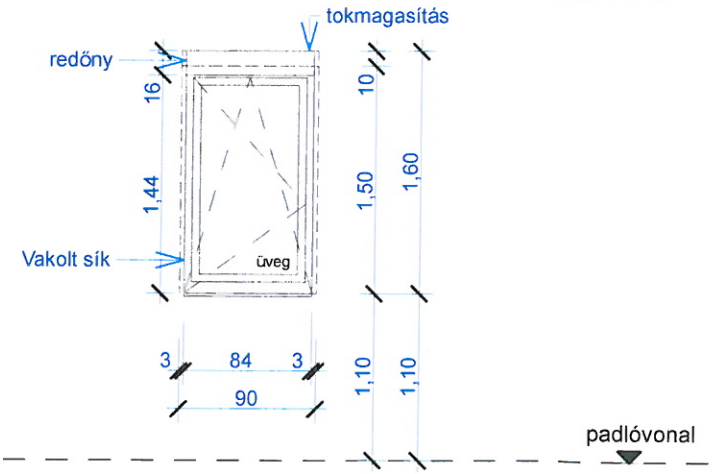

Kunics-Terv Kft	NYÍLÁSZÁRÓK
Projekt: **TOP-6.2.1-15-NA-2016-00002 számú, "Óvodafejlesztés Nagykanizsán"** **Kossuth Tagóvoda** **8800 Nagykanizsa, Kossuth tér 6. , 2381/5 hrsz.**	**KONSZIGNÁCIÓS JEL** **AB-02**

A nyílászáró konszignációban szereplő méretek cm-ben értendők.
Gyártás előtt a kivitelezőnek fel kell mérni a megvalósult nyílásokat! A pontos típus kiválasztása előtt a tervezővel egyeztetni kell!

1	**megnevezés**	homlokzati fix ablak		
2	**névleges méret**	195/205		
3	**darabszám**	2 db	jobbos: - db	balos: - db
4	**működési mód**	nyíló, felnyíló, bukó, bukó-nyíló, forgó, billenő, kifelé-befelé emelkedő, fix, spaletta, vízszintesen-függőlegesen toló		
5	**falazat anyaga, vtg.**	vb.panel, vb. tartószerkezet		
6	**tok profil**	"A" kategóriás, min. 5 kamrás ólommentes, hőhídmentes, ütésálló, színtartó PVC acélmerevítéssel, beép. mélység/profil vtg. 74-76 mm, ütköző tömítés. Uw_{min}=1,15W/m²K		
7	**tok felületképzés**	gyári fehér		
8	**üvegezés**	4LowE-16Ar-4float-16Ar-4LowE hőszigetelt üveg, Ug_{min}=1,0W/m²K roncsolás mentesen cserélhető szögletes üvegezőléc		
9	**ajtólap/szárny szerkezet**			
10	**pánt**	galvanizált, vagy tüzihorganyzott, több pontos biztonsági vasalat, alapesetben kiemelésgátló zárfogadók, hibás működtetés gátló, résszellőző, huzatzár		
11	**zárszerkezet**	galvanizált, vagy tüzihorganyzott, több pontos biztonsági vasalat, alapesetben kiemelésgátló zárfogadók, hibás működtetés gátló, résszellőző, huzatzár		
12	**kilincs**	aluminium ablakkilincs, fehér (pl.: 410-es, cikksz: 656070)		
13	**küszöb/párkányok**	külső, belső; habosított műanyag ablakpárkány végzáróval, párkány fogadóval, gyári fehér		
14	**árnyékolás**	alumínium íves redőnnyel, kefés alu lefutósínnel, elektromos műlödtetésű		
15	**megjegyzés**	Rögzítés: Rögzítővas Tömítés: purhab kitöltés, külső oldali víz-és légzáró fólia és belső oldali párazáró fólia, külső párkány alatt másodlagos csapadékszigetelés, páranyomás elvezető réteggel, ragasztva. 8cm tokszélesítéssel és 10cm tokmagasítással		

16 **ábra**

homlokzati nézet

M=1:50

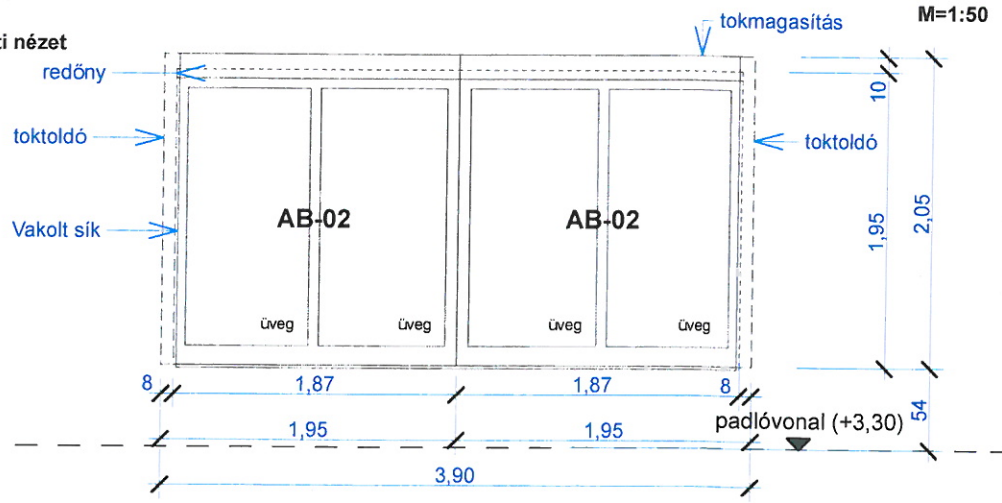

A nyílászárók kialakítását, nyitásirányát gyártás előtt Beruházóval egyeztetni szükséges!

Kunics-Terv Kft	NYÍLÁSZÁRÓK
Projekt: **TOP-6.2.1-15-NA-2016-00002 számú, "Óvodafejlesztés Nagykanizsán"** **Kossuth Tagóvoda** **8800 Nagykanizsa, Kossuth tér 6. , 2381/5 hrsz.**	**KONSZIGNÁCIÓS JEL** **AB-03**

A nyílászáró konszignációban szereplő méretek cm-ben értendők.
Gyártás előtt a kivitelezőnek fel kell mérni a megvalósult nyílásokat! A pontos típus kiválasztása előtt a tervezővel egyeztetni kell!

1	**megnevezés**	homlokzati ablak felülvilágítóval		
2	**névleges méret**	450/260 (4x 113/260)		
3	**darabszám**	2 db	jobbos: - db	balos: - db
4	**működési mód**	nyíló, felnyíló, bukó, bukó-nyíló, forgó, billenő, kifelé-befelé emelkedő, fix, spaletta, vízszintesen-függőlegesen toló		
5	**falazat anyaga, vtg.**	vb.panel, vb. tartószerkezet		
6	**tok profil**	"A" kategóriás, min. 5 kamrás ólommentes, hőhídmentes, ütésálló, színtartó PVC acélmerevítéssel, beép. mélység/profil vtg. 74-76 mm, ütköző tömítés. Uw_{min}=1,15W/m²K		
7	**tok felületképzés**	gyári fehér		
8	**üvegezés**	4LowE-16Ar-4float-16Ar-4LowE hőszigetelt üveg, Ug_{min}=1,0W/m²K roncsolás mentesen cserélhető szögletes üvegezőléc, alsó mezőben ragasztott biztonsági üvegezéssel		
9	**ajtólap/szárny szerkezet**	"A" kategóriás, min. 5 kamrás ólommentes, hőhídmentes, ütésálló, színtartó PVC acélmerevítéssel, beép. mélység/profil vtg. 74-76 mm, ütköző tömítés. Uw_{min}=1,15W/m2K		
10	**pánt**	galvanizált, vagy tüzihorganyzott, több pontos biztonsági vasalat, alapesetben kiemelésgátló zárfogadók, hibás működtetés gátló, résszellőző, huzatzár		
11	**zárszerkezet**	galvanizált, vagy tüzihorganyzott, több pontos biztonsági vasalat, alapesetben kiemelésgátló zárfogadók, hibás működtetés gátló, résszellőző, huzatzár		
12	**kilincs**	aluminium ablakkilincs, fehér (pl.: 410-es, cikksz: 656070)		
13	**küszöb/párkányok**	külső, belső; habosított műanyag ablakpárkány végzáróval, párkány fogadóval, gyári fehér		
14	**árnyékolás**	-		
15	**megjegyzés**	Rögzítés: Rögzítővas Tömítés: purhab kitöltés, külső oldali víz-és légzáró fólia és belső oldali párazáró fólia, külső párkány alatt másodlagos csapadékszigetelés, páranyomás elvezető réteggel, ragasztva. 5cm tokmagasítással		

16 ábra

homlokzati nézet

M=1:50

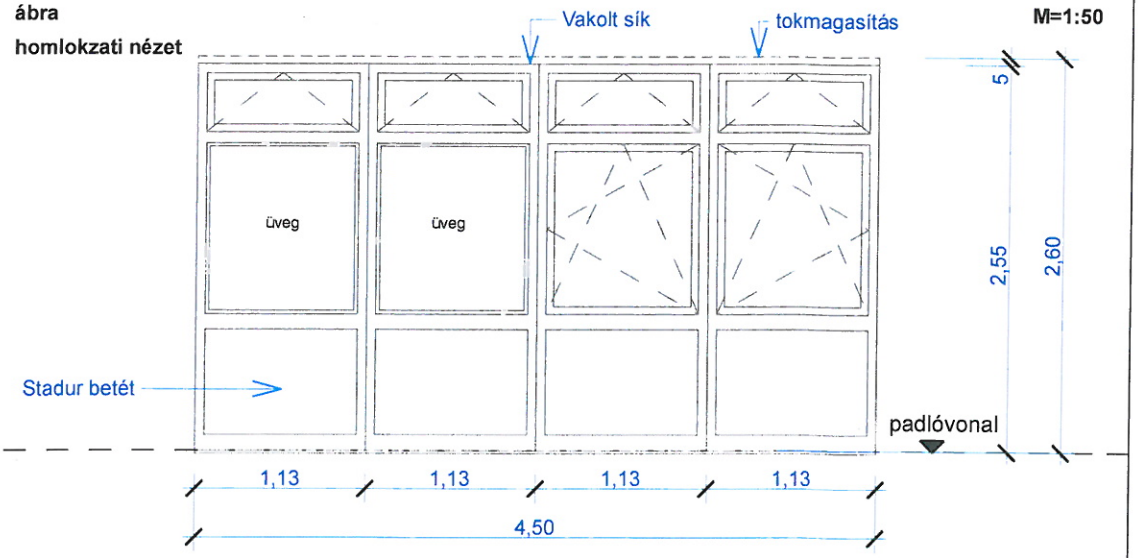

A nyílászárók kialakítását, nyitásirányát gyártás előtt Beruházóval egyeztetni szükséges!

Kunics-Terv Kft	NYÍLÁSZÁRÓK
Projekt: **TOP-6.2.1-15-NA-2016-00002 számú, "Óvodafejlesztés Nagykanizsán"** **Kossuth Tagóvoda** **8800 Nagykanizsa, Kossuth tér 6. , 2381/5 hrsz.**	**KONSZIGNÁCIÓS JEL** **AB-03***

A nyílászáró konszignációban szereplő méretek cm-ben értendők.
Gyártás előtt a kivitelezőnek fel kell mérni a megvalósult nyílásokat! A pontos típus kiválasztása előtt a tervezővel egyeztetni kell!

1	**megnevezés**	homlokzati ablak felülvilágítóval		
2	**névleges méret**	450/260 (4x 113/260)		
3	**darabszám**	2 db	jobbos: - db	balos: - db
4	**működési mód**	nyíló, felnyíló, bukó, bukó-nyíló, forgó, billenő, kifelé-befelé emelkedő, fix, spaletta, vízszintesen-függőlegesen toló		
5	**falazat anyaga, vtg.**	vb.panel, vb. tartószerkezet		
6	**tok profil**	"A" kategóriás, min. 5 kamrás ólommentes, hőhídmentes, ütésálló, színtartó PVC acélmerevítéssel, beép. mélység/profil vtg. 74-76 mm, ütköző tömítés. Uw_{min}=1,15W/m^{2}K		
7	**tok felületképzés**	gyári fehér		
8	**üvegezés**	4LowE-16Ar-4float-16Ar-4LowE hőszigetelt üveg, Ug_{min}=1,0W/m^{2}K roncsolás mentesen cserélhető szögletes üvegezőléc, alsó mezőben ragasztott biztonsági üvegezéssel		
9	**ajtólap/szárny szerkezet**	"A" kategóriás, min. 5 kamrás ólommentes, hőhídmentes, ütésálló, színtartó PVC acélmerevítéssel, beép. mélység/profil vtg. 74-76 mm, ütköző tömítés. Uw_{min}=1,15W/m2K		
10	**pánt**	galvanizált, vagy tüzihorganyzott, több pontos biztonsági vasalat, alapesetben kiemelésgátló zárfogadók, hibás működtetés gátló, résszellőző, huzatzár		
11	**zárszerkezet**	galvanizált, vagy tüzihorganyzott, több pontos biztonsági vasalat, alapesetben kiemelésgátló zárfogadók, hibás működtetés gátló, résszellőző, huzatzár		
12	**kilincs**	aluminium ablakkilincs, fehér (pl.: 410-es, cikksz: 656070)		
13	**küszöb/párkányok**	külső, belső; habosított műanyag ablakpárkány végzáróval, párkány fogadóval, gyári fehér		
14	**árnyékolás**	-		
15	**megjegyzés**	Rögzítés: Rögzítővas Tömítés: purhab kitöltés, külső oldali víz-és légzáró fólia és belső oldali párazáró fólia, külső párkány alatt másodlagos csapadékszigetelés, páranyomás elvezető réteggel, ragasztva. 5cm tokmagasítással		

16 **ábra**
homlokzati nézet

M=1:50

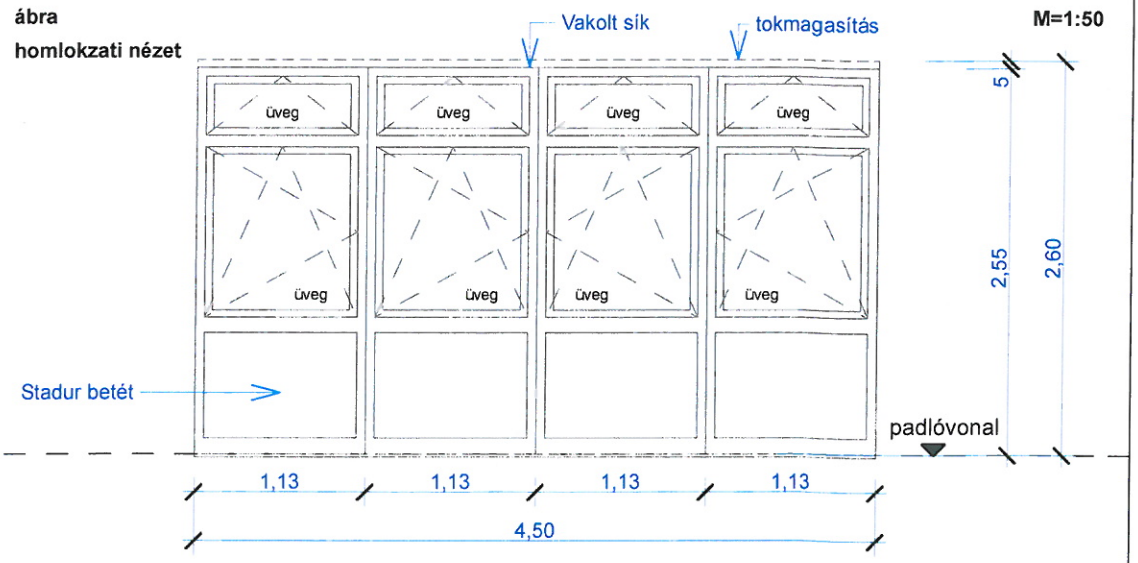

A nyílászárók kialakítását, nyitásirányát gyártás előtt Beruházóval egyeztetni szükséges!

Kunics-Terv Kft	NYÍLÁSZÁRÓK
Projekt: **TOP-6.2.1-15-NA-2016-00002 számú, "Óvodafejlesztés Nagykanizsán"** **Kossuth Tagóvoda** **8800 Nagykanizsa, Kossuth tér 6. , 2381/5 hrsz.**	**KONSZIGNÁCIÓS JEL** **AB-04**

A nyílászáró konszignációban szereplő méretek cm-ben értendők.
Gyártás előtt a kivitelezőnek fel kell mérni a megvalósult nyílásokat! A pontos típus kiválasztása előtt a tervezővel egyeztetni kell!

1	**megnevezés**	homlokzati ablak felülvilágítóval		
2	**névleges méret**	67/260		
3	**darabszám**	4 db	jobbos: - db	balos: - db
4	**működési mód**	nyíló, felnyíló, bukó, bukó-nyíló, forgó, billenő, kifelé-befelé emelkedő, fix, spaletta, vízszintesen-függőlegesen toló		
5	**falazat anyaga, vtg.**	vb.panel, vb. tartószerkezet		
6	**tok profil**	"A" kategóriás, min. 5 kamrás ólommentes, hőhídmentes, ütésálló, színtartó PVC acélmerevítéssel, beép. mélység/profil vtg. 74-76 mm, ütköző tömítés. Uw_{min}=1,15W/m^{2}K		
7	**tok felületképzés**	gyári fehér		
8	**üvegezés**	4LowE-16Ar-4float-16Ar-4LowE hőszigetelt üveg, Ug_{min}=1,0W/m^{2}K roncsolás mentesen cserélhető szögletes üvegezőléc, alsó mezőben ragasztott biztonsági üvegezéssel		
9	**ajtólap/szárny szerkezet**	"A" kategóriás, min. 5 kamrás ólommentes, hőhídmentes, ütésálló, színtartó PVC acélmerevítéssel, beép. mélység/profil vtg. 74-76 mm, ütköző tömítés. Uw_{min}=1,15W/m2K		
10	**pánt**	galvanizált, vagy tüzihorganyzott, több pontos biztonsági vasalat, alapesetben kiemelésgátló zárfogadók, hibás működtetés gátló, résszellőző, huzatzár		
11	**zárszerkezet**	galvanizált, vagy tüzihorganyzott, több pontos biztonsági vasalat, alapesetben kiemelésgátló zárfogadók, hibás működtetés gátló, résszellőző, huzatzár		
12	**kilincs**	aluminium ablakkilincs, fehér (pl.: 410-es, cikksz: 656070)		
13	**küszöb/párkányok**	külső, belső; habosított műanyag ablakpárkány végzáróval, párkány fogadóval, gyári fehér		
14	**árnyékolás**			
15	**megjegyzés**	Rögzítés: Rögzítővas Tömítés: purhab kitöltés, külső oldali víz-és légzáró fólia és belső oldali párazáró fólia, külső párkány alatt másodlagos csapadékszigetelés, páranyomás elvezető réteggel, ragasztva. 5cm tokmagasítással		

16 **ábra**
homlokzati nézet

M=1:50

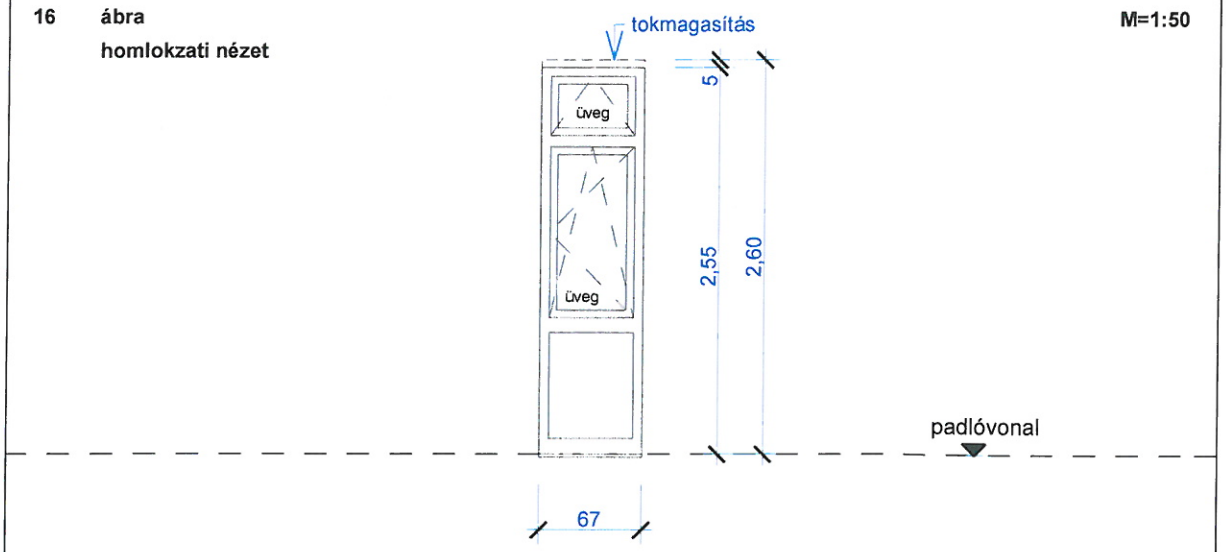

A nyílászárók kialakítását, nyitásirányát gyártás előtt Beruházóval egyeztetni szükséges!

Kunics-Terv Kft	NYÍLÁSZÁRÓK	
Projekt: TOP-6.2.1-15-NA-2016-00002 számú, "Óvodafejlesztés Nagykanizsán" Kossuth Tagóvoda 8800 Nagykanizsa, Kossuth tér 6. , 2381/5 hrsz.	KONSZIGNÁCIÓS JEL **AB-05**	

A nyílászáró konszignációban szereplő méretek cm-ben értendők.
Gyártás előtt a kivitelezőnek fel kell mérni a megvalósult nyílásokat! A pontos típus kiválasztása előtt a tervezővel egyeztetni kell!

1	megnevezés	lépcsőházi homlokzati ablakok		
2	névleges méret	290/550 + 7x64/290 + 290/261		
3	darabszám	1 db	jobbos: - db	balos: - db
4	működési mód	nyíló, felnyíló, bukó, bukó-nyíló, forgó, billenő, kifelé-befelé emelkedő, fix, spaletta, vízszintesen-függőlegesen toló		
5	falazat anyaga, vtg.	vb.panel, vb. tartószerkezet		
6	tok profil	"A" kategóriás, min. 5 kamrás ólommentes, hőhídmentes, ütésálló, színtartó PVC acélmerevítéssel, beép. mélység/profil vtg. 74-76 mm, ütköző tömítés. Uw_{min}=1,15W/m²K		

7	tok felületképzés	gyári fehér
8	üvegezés	4LowE-16Ar-4float-16Ar-4LowE hőszigetelt üveg, Ug_{min}=1,0W/m²K roncsolás mentesen cserélhető szögletes üvegezőléc, alsó mezőben ragasztott biztonsági üvegezéssel
9	ajtólap/szárny szerkezet	"A" kategóriás, min. 5 kamrás ólommentes, hőhídmentes, ütésálló, színtartó PVC acélmerevítéssel, beép. mélység/profil vtg. 74-76 mm, ütköző tömítés. Uw_{min}=1,15W/m2K
10	pánt	galvanizált, vagy tűzihorganyzott, több pontos biztonsági vasalat, alapesetben kiemelésgátló zárfogadók, hibás működtetés gátló, résszellőző, huzatzár
11	zárszerkezet	galvanizált, vagy tűzihorganyzott, több pontos biztonsági vasalat, alapesetben kiemelésgátló zárfogadók, hibás működtetés gátló, résszellőző, huzatzár
12	kilincs	aluminium ablakkilincs, fehér (pl.: 410-es, cikksz: 656070)
13	küszöb/párkányok	külső, belső; habosított műanyag ablakpárkány végzáróval, párkány fogadóval, gyári fehér
14	árnyékolás	
15	megjegyzés	Rögzítés: Rögzítővas Tömítés: purhab kitöltés, külső oldali víz-és légzáró fólia és belső oldali párazáró fólia, külső párkány alatt másodlagos csapadékszigetelés, páranyomás elvezető réteggel, ragasztva.

16 ábra
homlokzati nézet

M=1:50

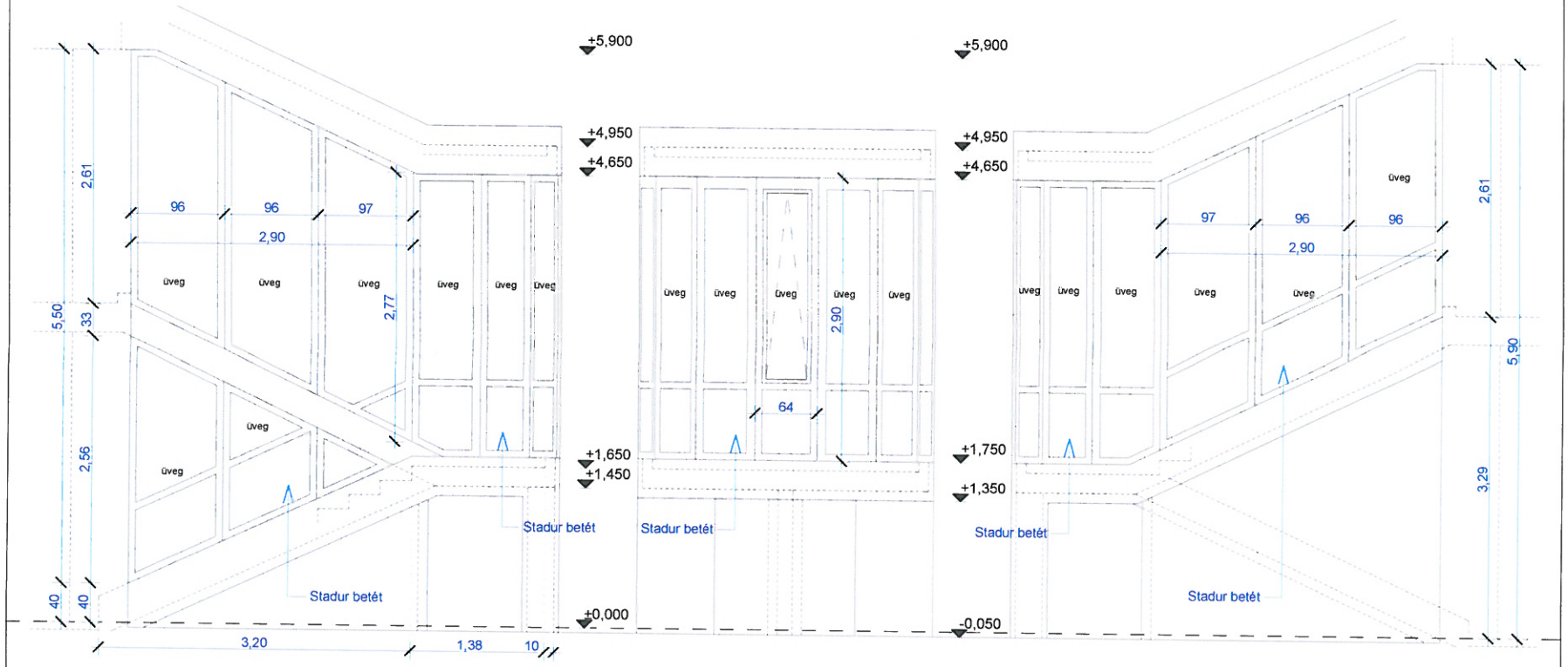

A nyílászárók kialakítását, nyitásirányát gyártás előtt Beruházóval egyeztetni szükséges!

Kunics-Terv Kft	NYÍLÁSZÁRÓK
Projekt: **TOP-6.2.1-15-NA-2016-00002 számú, "Óvodafejlesztés Nagykanizsán"** **Kossuth Tagóvoda** **8800 Nagykanizsa, Kossuth tér 6. , 2381/5 hrsz.**	**KONSZIGNÁCIÓS JEL** **AB-06**

A nyílászáró konszignációban szereplő méretek cm-ben értendők.
Gyártás előtt a kivitelezőnek fel kell mérni a megvalósult nyílásokat! A pontos típus kiválasztása előtt a tervezővel egyeztetni kell!

1	**megnevezés**	homlokzati ablak felülvilágítóval		
2	**névleges méret**	390/150		
3	**darabszám**	1 db (4db nyíló szárny)	jobbos: 2 db	balos: 2 db
4	**működési mód**	nyíló, felnyíló, bukó, bukó-nyíló, forgó, billenő, kifelé-befelé emelkedő, fix, spaletta, vízszintesen-függőlegesen toló		
5	**falazat anyaga, vtg.**	vb.panel, vb. tartószerkezet		
6	**tok profil**	"A" kategóriás, min. 5 kamrás ólommentes, hőhídmentes, ütésálló, színtartó PVC acélmerevítéssel, beép. mélység/profil vtg. 74-76 mm, ütköző tömítés. Uw_{min}=1,15W/m^{2}K		
7	**tok felületképzés**	gyári fehér		
8	**üvegezés**	4LowE-16Ar-4float-16Ar-4LowE hőszigetelt üveg, Ug_{min}=1,0W/m^{2}K roncsolás mentesen cserélhető szögletes üvegezőléc		
9	**ajtólap/szárny szerkezet**	"A" kategóriás, min. 5 kamrás ólommentes, hőhídmentes, ütésálló, színtartó PVC acélmerevítéssel, beép. mélység/profil vtg. 74-76 mm, ütköző tömítés. Uw_{min}=1,15W/m2K		
10	**pánt**	galvanizált, vagy tüzihorganyzott, több pontos biztonsági vasalat, alapesetben kiemelésgátló zárfogadók, hibás működtetés gátló, résszellőző, huzatzár		
11	**zárszerkezet**	galvanizált, vagy tüzihorganyzott, több pontos biztonsági vasalat, alapesetben kiemelésgátló zárfogadók, hibás működtetés gátló, résszellőző, huzatzár		
12	**kilincs**	aluminium ablakkilincs, fehér (pl.: 410-es, cikksz: 656070)		
13	**küszöb/párkányok**	külső, belső; habosított műanyag ablakpárkány végzáróval, párkány fogadóval, gyári fehér		
14	**árnyékolás**	alumínium íves redőnnyel, kefés alu lefutósínnel, kézi műlödtetésű		
15	**megjegyzés**	Rögzítés: Rögzítővas Tömítés: purhab kitöltés, külső oldali víz-és légzáró fólia és belső oldali párazáró fólia, külső párkány alatt másodlagos csapadékszigetelés, páranyomás elvezető réteggel, ragasztva. 8-8cm tokszélesítéssel és 10cm tokmagasítással		

16 ábra

homlokzati nézet **M=1:50**

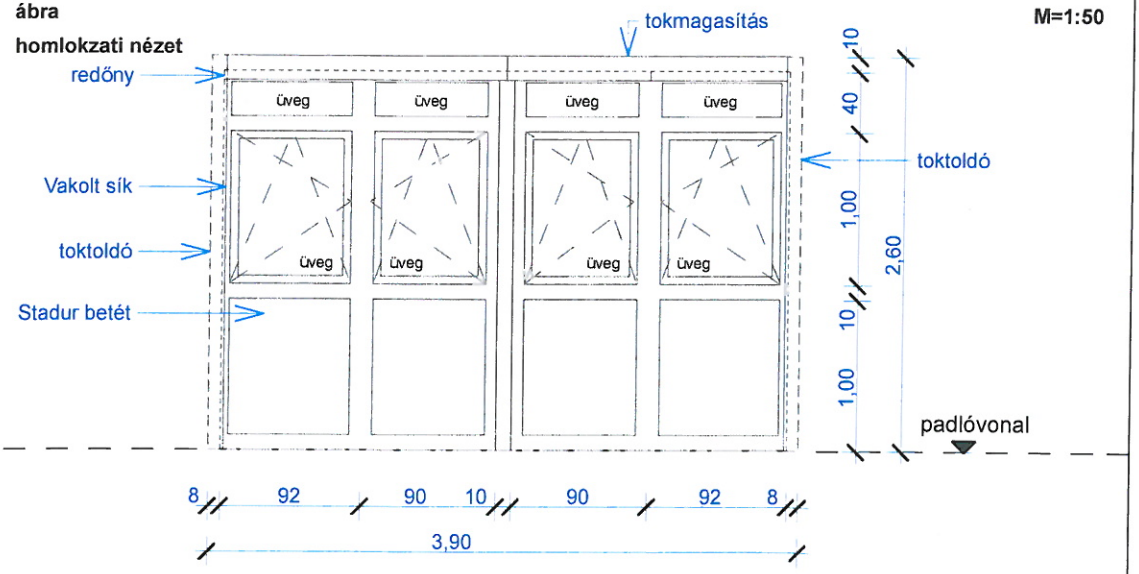

A nyílászárók kialakítását, nyitásirányát gyártás előtt Beruházóval egyeztetni szükséges!

Kunics-Terv Kft	NYÍLÁSZÁRÓK
Projekt: **TOP-6.2.1-15-NA-2016-00002 számú, "Óvodafejlesztés Nagykanizsán"** **Kossuth Tagóvoda** **8800 Nagykanizsa, Kossuth tér 6. , 2381/5 hrsz.**	**KONSZIGNÁCIÓS JEL** **AB-07**

A nyílászáró konszignációban szereplő méretek cm-ben értendők.
Gyártás előtt a kivitelezőnek fel kell mérni a megvalósult nyílásokat! **Kivitelezőnek az Uw értéket bizonylattal igazolni kell!**

1	**megnevezés**	homlokzati ablakok és teraszajtó felülvilágítóval (meglévő-megmaradó nyílászáró tok- és szárnyprofil + üvegezés cseréje)		
2	**névleges méret**	390/260 (200/222 kétszárnyú ajtó+ 4db 108/150 ablak)		
3	**darabszám**	2 db- emeleten	jobbos: 2 db ablak	balos: 2 db ablak
4	**működési mód**	nyíló, felnyíló, bukó, bukó-nyíló, forgó, billenő, kifelé-befelé emelkedő, fix, spaletta, vízszintesen-függőlegesen toló		
5	**falazat anyaga, vtg.**	vb.panel, vb. tartószerkezet		
6	**tok profil**	Kömmerling Classic 5 kamrás, 70mm-es (meglévő)		
7	**tok felületképzés**	gyári fehér		
8	**üvegezés**	4LowE-16Ar-4float-16Ar-4LowE hőszigetelt üveg, Ug_{min}=1,0W/m²K roncsolás mentesen cserélhető szögletes üvegezőléc		
9	**ajtólap/szárny szerkezet**	Kömmerling Classic 5 kamrás, 70mm-es (meglévő). Uw_{min}=1,15W/m2K		
10	**pánt**	galvanizált, vagy tüzihorganyzott, több pontos biztonsági vasalat, alapesetben kiemelésgátló zárfogadók, hibás működtetés gátló, résszellőző, huzatzár		
11	**zárszerkezet**	galvanizált, vagy tüzihorganyzott, több pontos biztonsági vasalat, alapesetben kiemelésgátló zárfogadók, hibás működtetés gátló, résszellőző, huzatzár		
12	**kilincs**	aluminium ablakkilincs, fehér (pl.: 410-es, cikksz: 656070), aluminium erkélykilincs, fehér		
13	**küszöb/párkányok**	külső, belső; habosított műanyag ablakpárkány végzáróval, párkány fogadóval, gyári fehér, laposküszöb		
14	**árnyékolás**	meglévő napvitorla		
15	**megjegyzés**	Rögzítés: Rögzítővas Tömítés: purhab kitöltés, külső oldali víz-és légzáró fólia és belső oldali párazáró fólia, külső párkány alatt másodlagos csapadékszigetelés, páranyomás elvezető réteggel, ragasztva. meglévő tokra 5cm hőszigetelés körben rátakar		

16 ábra **M=1:50**

homlokzati nézet

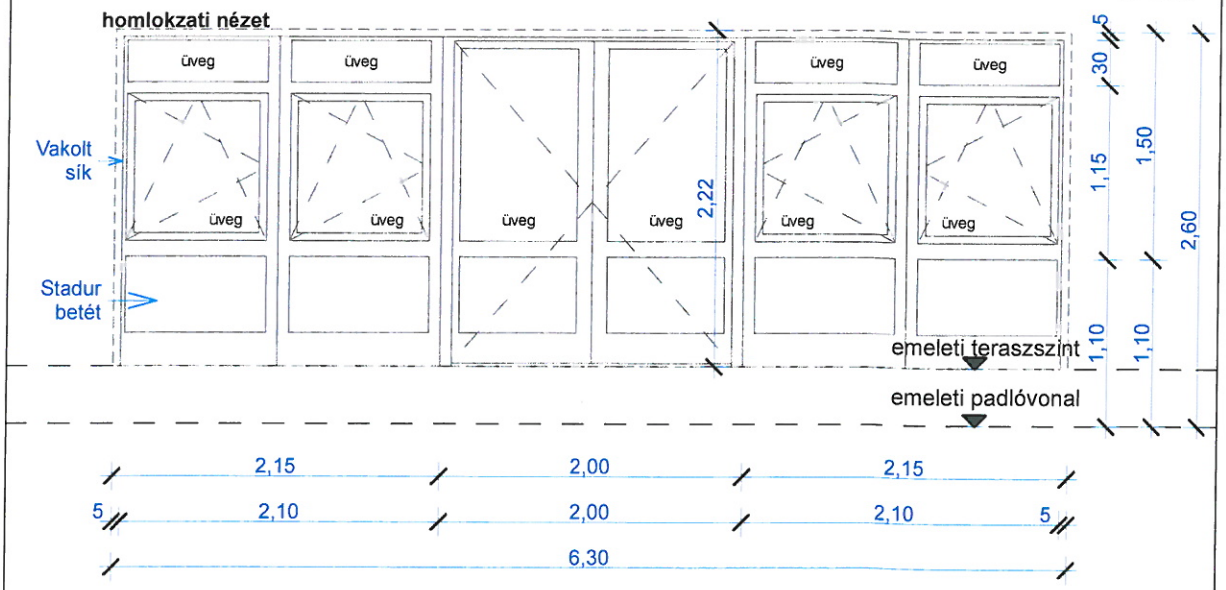

Kunics-Terv Kft	NYÍLÁSZÁRÓK
Projekt: **TOP-6.2.1-15-NA-2016-00002 számú, "Óvodafejlesztés Nagykanizsán"** **Kossuth Tagóvoda** **8800 Nagykanizsa, Kossuth tér 6. , 2381/5 hrsz.**	**KONSZIGNÁCIÓS JEL** **AB-08**

A nyílászáró konszignációban szereplő méretek cm-ben értendők.
Gyártás előtt a kivitelezőnek fel kell mérni a megvalósult nyílásokat! A pontos típus kiválasztása előtt a tervezővel egyeztetni kell!

1	**megnevezés**	homlokzati ablak		
2	**névleges méret**	116/70		
3	**darabszám**	7 db	jobbos: - db	balos: - db
4	**működési mód**	nyíló, felnyíló, bukó, bukó-nyíló, forgó, billenő, kifelé-befelé emelkedő, fix, spaletta, vízszintesen-függőlegesen toló		
5	**falazat anyaga, vtg.**	vb.panel, vb. tartószerkezet, acélszerkezet		
6	**tok profil**	"A" kategóriás, min. 5 kamrás ólommentes, hőhídmentes, ütésálló, színtartó PVC acélmerevítéssel, beép. mélység/profil vtg. 74-76 mm, ütköző tömítés. Uw_{min}=1,15W/m²K		
7	**tok felületképzés**	gyári fehér		
8	**üvegezés**	6 mm sun-guard light blue 52 – 16Ar – 4 LowE-16Ar-4LowE hőszigetelt üveg, Ug_{min}=1,0W/m²K, roncsolás mentesen cserélhető szögletes üvegezőléc		
9	**ajtólap/szárny szerkezet**			
10	**pánt**	galvanizált, vagy tüzihorganyzott, több pontos biztonsági vasalat, alapesetben kiemelésgátló zárfogadók, hibás működtetés gátló, résszellőző, huzatzár		
11	**zárszerkezet**	galvanizált, vagy tüzihorganyzott, több pontos biztonsági vasalat, alapesetben kiemelésgátló zárfogadók, hibás működtetés gátló, résszellőző, huzatzár		
12	**kilincs**			
13	**küszöb/párkányok**	külső, belső; habosított műanyag ablakpárkány végzáróval, párkány fogadóval, gyári fehér		
14	**árnyékolás**			
15	**megjegyzés**	Rögzítés: Rögzítővas Tömítés: purhab kitöltés, külső oldali víz-és légzáró fólia és belső oldali párazáró fólia, külső párkány alatt másodlagos csapadékszigetelés, páranyomás elvezető réteggel, ragasztva. 3-3cm tokszélesítéssel és alul 10cm, felül 3cm tokmagasítással		

16 **ábra** **M=1:50**

homlokzati nézet

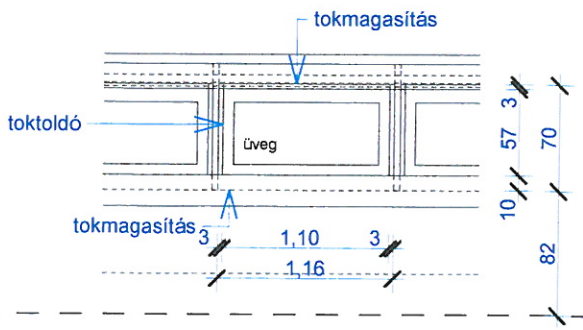

Kunics-Terv Kft	NYÍLÁSZÁRÓK
Projekt: **TOP-6.2.1-15-NA-2016-00002 számú, "Óvodafejlesztés Nagykanizsán"** **Kossuth Tagóvoda** **8800 Nagykanizsa, Kossuth tér 6. , 2381/5 hrsz.**	**KONSZIGNÁCIÓS JEL** **AB-08***

A nyílászáró konszignációban szereplő méretek cm-ben értendők.
Gyártás előtt a kivitelezőnek fel kell mérni a megvalósult nyílásokat! A pontos típus kiválasztása előtt a tervezővel egyeztetni kell!

1	**megnevezés**	homlokzati ablak		
2	**névleges méret**	116/70		
3	**darabszám**	6 db	jobbos: - db	balos: - db
4	**működési mód**	nyíló, felnyíló, bukó, bukó-nyíló, forgó, kifelé billenő, kifelé-befelé emelkedő, fix, spaletta, vízszintesen-függőlegesen toló		
5	**falazat anyaga, vtg.**	vb.panel, vb. tartószerkezet, acélszerkezet		
6	**tok profil**	"A" kategóriás, min. 5 kamrás ólommentes, hőhídmentes, ütésálló, színtartó PVC acélmerevítéssel, beép. mélység/profil vtg. 74-76 mm, ütköző tömítés. Uw_{min}=1,15W/m²K		
7	**tok felületképzés**	gyári fehér		
8	**üvegezés**	6 mm sun-guard light blue 52 – 16Ar – 4 LowE-16Ar-4LowE hőszigetelt üveg, Ug_{min}=1,0W/m²K, roncsolás mentesen cserélhető szögletes üvegezőléc		
9	**ajtólap/szárny szerkezet**	"A" kategóriás, min. 5 kamrás ólommentes, hőhídmentes, ütésálló, színtartó PVC acélmerevítéssel, beép. mélység/profil vtg. 74-76 mm, ütköző tömítés. Uw_{min}=1,15W/m2K		
10	**pánt**	galvanizált, vagy tüzihorganyzott, több pontos biztonsági vasalat, alapesetben kiemelésgátló zárfogadók, hibás működtetés gátló, résszellőző, huzatzár		
11	**zárszerkezet**	galvanizált, vagy tüzihorganyzott, több pontos biztonsági vasalat, alapesetben kiemelésgátló zárfogadók, hibás működtetés gátló, résszellőző, huzatzár		
12	**kilincs**	aluminium ablakkilincs, fehér (pl.: 410-es, cikksz: 656070)		
13	**küszöb/párkányok**	külső, belső; habosított műanyag ablakpárkány végzáróval, párkány fogadóval, gyári fehér		
14	**árnyékolás**			
15	**megjegyzés**	Rögzítés: Rögzítővas. GEZE OL 90N távnyitóval működtetve Tömítés: purhab kitöltés, külső oldali víz-és légzáró fólia és belső oldali párazáró fólia, külső párkány alatt másodlagos csapadékszigetelés, páranyomás elvezető réteggel, ragasztva. 3-3cm tokszélesítéssel és alul 10cm, felül 3cm tokmagasítással		

16 **ábra**

homlokzati nézet **M=1:50**

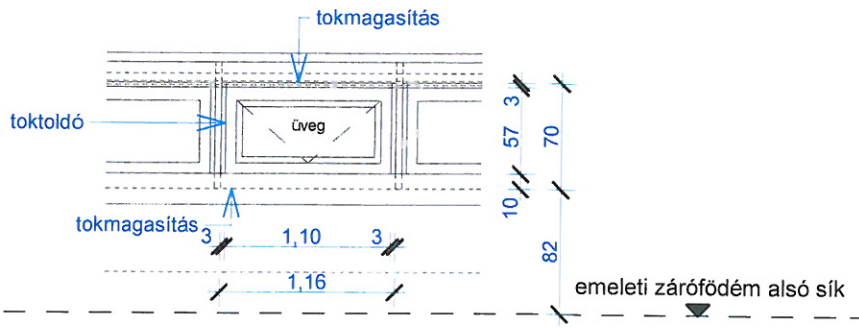

Kunics-Terv Kft	NYÍLÁSZÁRÓK
Projekt: **TOP-6.2.1-15-NA-2016-00002 számú, "Óvodafejlesztés Nagykanizsán"** **Kossuth Tagóvoda** **8800 Nagykanizsa, Kossuth tér 6. , 2381/5 hrsz.**	**KONSZIGNÁCIÓS JEL** **AB-09**

A nyílászáró konszignációban szereplő méretek cm-ben értendők.
Gyártás előtt a kivitelezőnek fel kell mérni a megvalósult nyílásokat! A pontos típus kiválasztása előtt a tervezővel egyeztetni kell!

1	**megnevezés**	homlokzati ablak		
2	**névleges méret**	216/70		
3	**darabszám**	2 db	jobbos: - db	balos: - db
4	**működési mód**	nyíló, felnyíló, bukó, bukó-nyíló, forgó, billenő, kifelé-befelé emelkedő, fix, spaletta, vízszintesen-függőlegesen toló		
5	**falazat anyaga, vtg.**	vb.panel, vb. tartószerkezet, acélszerkezet		
6	**tok profil**	"A" kategóriás, min. 5 kamrás ólommentes, hőhídmentes, ütésálló, színtartó PVC acélmerevítéssel, beép. mélység/profil vtg. 74-76 mm, ütköző tömítés. Uw_{min}=1,15W/m²K		
7	**tok felületképzés**	gyári fehér		
8	**üvegezés**			
9	**ajtólap/szárny szerkezet**			
10	**pánt**	galvanizált, vagy tüzihorganyzott, több pontos biztonsági vasalat, alapesetben kiemelésgátló zárfogadók, hibás működtetés gátló, résszellőző, huzatzár		
11	**zárszerkezet**	galvanizált, vagy tüzihorganyzott, több pontos biztonsági vasalat, alapesetben kiemelésgátló zárfogadók, hibás működtetés gátló, résszellőző, huzatzár		
12	**kilincs**	-		
13	**küszöb/párkányok**	külső, belső; habosított műanyag ablakpárkány végzáróval, párkány fogadóval, gyári fehér		
14	**árnyékolás**			
15	**megjegyzés**	Rögzítés: Rögzítővas Tömítés: purhab kitöltés, külső oldali víz-és légzáró fólia és belső oldali párazáró fólia, külső párkány alatt másodlagos csapadékszigetelés, páranyomás elvezető réteggel, ragasztva. 3-3cm tokszélesítéssel és alul 10cm, felül 3cm tokmagasítással		

16 **ábra**
homlokzati nézet

M=1:50

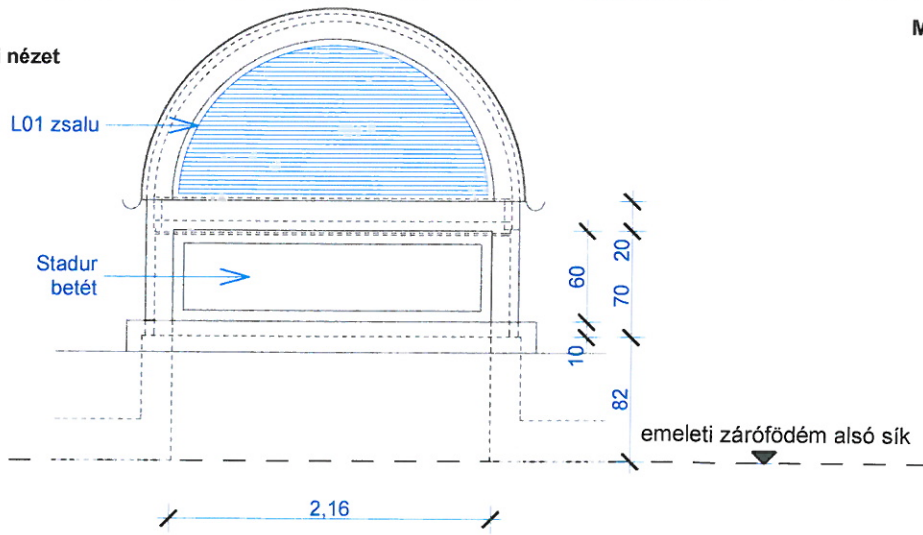

Kunics-Terv Kft	NYÍLÁSZÁRÓK
Projekt: **TOP-6.2.1-15-NA-2016-00002 számú, "Óvodafejlesztés Nagykanizsán"** **Kossuth Tagóvoda** **8800 Nagykanizsa, Kossuth tér 6. , 2381/5 hrsz.**	**KONSZIGNÁCIÓS JEL** **AB-10**

A nyílászáró konszignációban szereplő méretek cm-ben értendők.
Gyártás előtt a kivitelezőnek fel kell mérni a megvalósult nyílásokat! A pontos típus kiválasztása előtt a tervezővel egyeztetni kell!

1	**megnevezés**	homlokzati ablak		
2	**névleges méret**	113/70		
3	**darabszám**	1 db	jobbos: - db	balos: - db
4	**működési mód**	nyíló, felnyíló, bukó, bukó-nyíló, forgó, billenő, kifelé-befelé emelkedő, fix, spaletta, vízszintesen-függőlegesen toló		
5	**falazat anyaga, vtg.**	vb.panel, vb. tartószerkezet, acélszerkezet		
6	**tok profil**	"A" kategóriás, min. 5 kamrás ólommentes, hőhídmentes, ütésálló, színtartó PVC acélmerevítéssel, beép. mélység/profil vtg. 74-76 mm, ütköző tömítés. Uw_{min}=1,15W/m^{2}K		
7	**tok felületképzés**	gyári fehér		
8	**üvegezés**	4LowE-16Ar-4float-16Ar-4LowE hőszigetelt üveg, Ug_{min}=1,0W/m^{2}K roncsolás mentesen cserélhető szögletes üvegezőléc		
9	**ajtólap/szárny szerkezet**			
10	**pánt**	galvanizált, vagy tüzihorganyzott, több pontos biztonsági vasalat, alapesetben kiemelésgátló zárfogadók, hibás működtetés gátló, résszellőző, huzatzár		
11	**zárszerkezet**	galvanizált, vagy tüzihorganyzott, több pontos biztonsági vasalat, alapesetben kiemelésgátló zárfogadók, hibás működtetés gátló, résszellőző, huzatzár		
12	**kilincs**	-		
13	**küszöb/párkányok**	külső, belső; habosított műanyag ablakpárkány végzáróval, párkány fogadóval, gyári fehér		
14	**árnyékolás**			
15	**megjegyzés**	Rögzítés: Rögzítővas Tömítés: purhab kitöltés, külső oldali víz-és légzáró fólia és belső oldali párazáró fólia, külső párkány alatt másodlagos csapadékszigetelés, páranyomás elvezető réteggel, ragasztva. 3-3cm tokszélesítéssel és alul 10cm, felül 3cm tokmagasítással		

16 **ábra**
homlokzati nézet

M=1:50

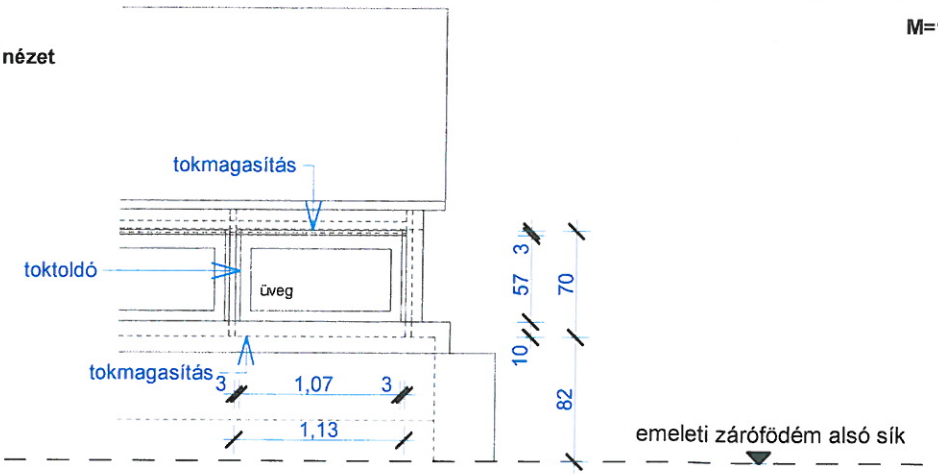

Kunics-Terv Kft	NYÍLÁSZÁRÓK
Projekt: **TOP-6.2.1-15-NA-2016-00002 számú, "Óvodafejlesztés Nagykanizsán"** **Kossuth Tagóvoda** **8800 Nagykanizsa, Kossuth tér 6. , 2381/5 hrsz.**	**KONSZIGNÁCIÓS JEL** **AB-10***

A nyílászáró konszignációban szereplő méretek cm-ben értendők.
Gyártás előtt a kivitelezőnek fel kell mérni a megvalósult nyílásokat! A pontos típus kiválasztása előtt a tervezővel egyeztetni kell!

1	**megnevezés**	homlokzati ablak		
2	**névleges méret**	113/70		
3	**darabszám**	1 db	jobbos: - db	balos: - db
4	**működési mód**	nyíló, felnyíló, bukó, bukó-nyíló, forgó, billenő, kifelé-befelé emelkedő, fix, spaletta, vízszintesen-függőlegesen toló		
5	**falazat anyaga, vtg.**	vb.panel, vb. tartószerkezet, acélszerkezet		
6	**tok profil**	"A" kategóriás, min. 5 kamrás ólommentes, hőhídmentes, ütésálló, színtartó PVC acélmerevítéssel, beép. mélység/profil vtg. 74-76 mm, ütköző tömítés. Uw_{min}=1,15W/m²K		
7	**tok felületképzés**	gyári fehér		
8	**üvegezés**	6 mm sun-guard light blue 52 – 16Ar – 4 LowE-16Ar-4LowE hőszigetelt üveg, Ug_{min}=1,0W/m²K, roncsolás mentesen cserélhető szögletes üvegezőléc		
9	**ajtólap/szárny szerkezet**			
10	**pánt**	galvanizált, vagy tüzihorganyzott, több pontos biztonsági vasalat, alapesetben kiemelésgátló zárfogadók, hibás működtetés gátló, résszellőző, huzatzár		
11	**zárszerkezet**	galvanizált, vagy tüzihorganyzott, több pontos biztonsági vasalat, alapesetben kiemelésgátló zárfogadók, hibás működtetés gátló, résszellőző, huzatzár		
12	**kilincs**	-		
13	**küszöb/párkányok**	külső, belső; habosított műanyag ablakpárkány végzáróval, párkány fogadóval, gyári fehér		
14	**árnyékolás**			
15	**megjegyzés**	Rögzítés: Rögzítővas Tömítés: purhab kitöltés, külső oldali víz-és légzáró fólia és belső oldali párazáró fólia, külső párkány alatt másodlagos csapadékszigetelés, páranyomás elvezető réteggel, ragasztva. 3-3cm tokszélesítéssel és alul 10cm, felül 3cm tokmagasítással		

16 **ábra**
homlokzati nézet

M=1:50

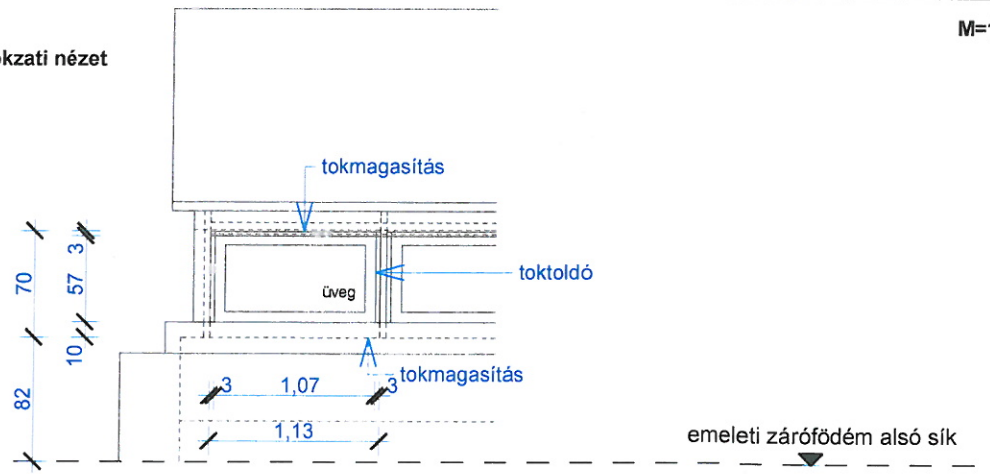

Kunics-Terv Kft	NYÍLÁSZÁRÓK
Projekt: **TOP-6.2.1-15-NA-2016-00002 számú, "Óvodafejlesztés Nagykanizsán"** **Kossuth Tagóvoda** **8800 Nagykanizsa, Kossuth tér 6. , 2381/5 hrsz.**	**KONSZIGNÁCIÓS JEL** **AB-11**

A nyílászáró konszignációban szereplő méretek cm-ben értendők.
Gyártás előtt a kivitelezőnek fel kell mérni a megvalósult nyílásokat! A pontos típus kiválasztása előtt a tervezővel egyeztetni kell!

1	**megnevezés**	homlokzati ablakok és teraszajtó felülvilágítóval		
2	**névleges méret**	630/260 (200/260 kétszárnyú ajtó+ 4db 108/150 ablak)		
3	**darabszám**	2 db- földszinten	jobbos: 2 db ablak	balos: 2 db ablak
4	**működési mód**	nyíló, felnyíló, bukó, bukó-nyíló, forgó, billenő, kifelé-befelé emelkedő, fix, spaletta, vízszintesen-függőlegesen toló		
5	**falazat anyaga, vtg.**	vb.panel, vb. tartószerkezet, falazott parapet		
6	**tok profil**	"A" kategóriás, min. 5 kamrás ólommentes, hőhídmentes, ütésálló, színtartó PVC acélmerevítéssel, beép. mélység/profil vtg. 74-76 mm, ütköző tömítés. Uw_{min}=1,15W/m^{2}K		
7	**tok felületképzés**	gyári fehér		
8	**üvegezés**	4LowE-16Ar-4float-16Ar-4LowE hőszigetelt üveg, Ug_{min}=1,0W/m^{2}K roncsolás mentesen cserélhető szögletes üvegezőléc		
9	**ajtólap/szárny szerkezet**	"A" kategóriás, min. 5 kamrás ólommentes, hőhídmentes, ütésálló, színtartó PVC acélmerevítéssel, beép. mélység/profil vtg. 74-76 mm, ütköző tömítés. Uw_{min}=1,15W/m2K		
10	**pánt**	galvanizált, vagy tüzihorganyzott, több pontos biztonsági vasalat, alapesetben kiemelésgátló zárfogadók, hibás működtetés gátló, résszellőző, huzatzár		
11	**zárszerkezet**	galvanizált, vagy tüzihorganyzott, több pontos biztonsági vasalat, alapesetben kiemelésgátló zárfogadók, hibás működtetés gátló, résszellőző, huzatzár		
12	**kilincs**	aluminium ablakkilincs, fehér (pl.: 410-es, cikksz: 656070), aluminium erkélykilincs, fehér		
13	**küszöb/párkányok**	külső, belső; habosított műanyag ablakpárkány végzáróval, párkány fogadóval, gyári fehér, laposküszöb		
14	**árnyékolás**	meglévő napvitorla		
15	**megjegyzés**	Rögzítés: Rögzítővas Tömítés: purhab kitöltés, külső oldali víz-és légzáró fólia és belső oldali párazáró fólia, külső párkány alatt másodlagos csapadékszigetelés, páranyomás elvezető réteggel, ragasztva. 5cm tokszélesítéssel és 10cm tokmagasítással, hőszigetelés tokra 3cm-t rátakar		

16 ábra

homlokzati nézet **M=1:50**

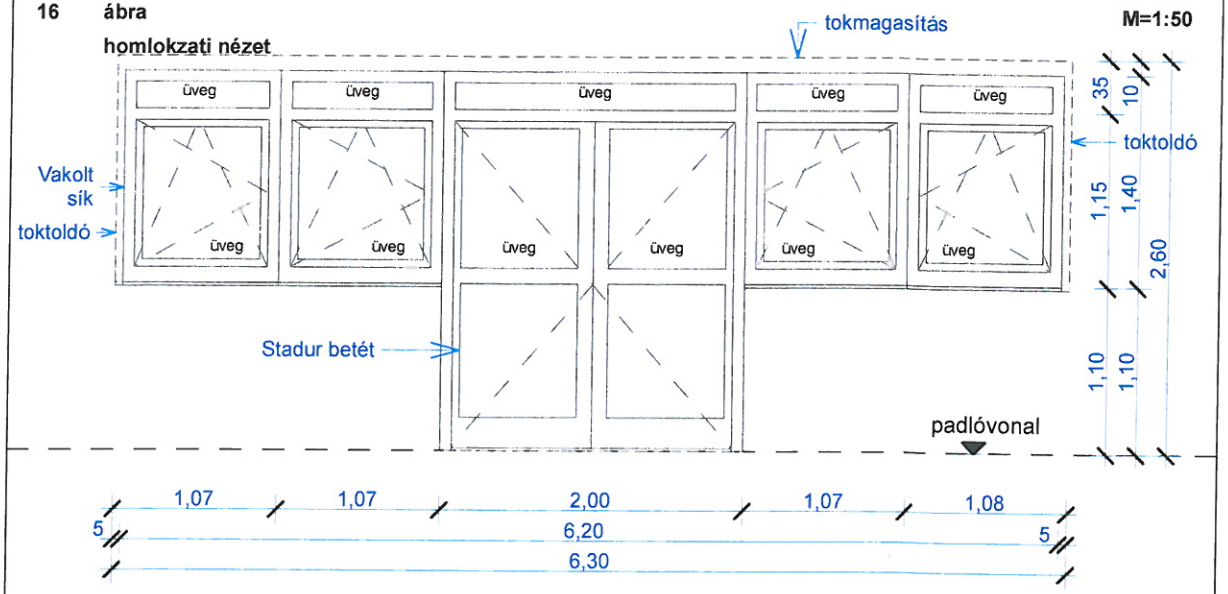

A nyílászárók kialakítását, nyitásirányát gyártás előtt Beruházóval egyeztetni szükséges!

Kunics-Terv Kft	NYÍLÁSZÁRÓK
Projekt: **TOP-6.2.1-15-NA-2016-00002 számú, "Óvodafejlesztés Nagykanizsán"** **Kossuth Tagóvoda** **8800 Nagykanizsa, Kossuth tér 6. , 2381/5 hrsz.**	**KONSZIGNÁCIÓS JEL** **AB-12**

A nyílászáró konszignációban szereplő méretek cm-ben értendők.
Gyártás előtt a kivitelezőnek fel kell mérni a megvalósult nyílásokat! A pontos típus kiválasztása előtt a tervezővel egyeztetni kell!

1	**megnevezés**	homlokzati ablak		
2	**névleges méret**	116/70		
3	**darabszám**	13 db	jobbos: - db	balos: - db
4	**működési mód**	nyíló, felnyíló, bukó, bukó-nyíló, forgó, billenő, kifelé-befelé emelkedő, fix, spaletta, vízszintesen-függőlegesen toló		
5	**falazat anyaga, vtg.**	vb.panel, vb. tartószerkezet, acélszerkezet		
6	**tok profil**	"A" kategóriás, min. 5 kamrás ólommentes, hőhídmentes, ütésálló, színtartó PVC acélmerevítéssel, beép. mélység/profil vtg. 74-76 mm, ütköző tömítés. Uw_{min}=1,15W/m²K		
7	**tok felületképzés**	gyári fehér		
8	**üvegezés**	4LowE-16Ar-4float-16Ar-4LowE hőszigetelt üveg, Ug_{min}=1,0W/m²K roncsolás mentesen cserélhető szögletes üvegezőléc		
9	**ajtólap/szárny szerkezet**			
10	**pánt**	galvanizált, vagy tüzihorganyzott, több pontos biztonsági vasalat, alapesetben kiemelésgátló zárfogadók, hibás működtetés gátló, résszellőző, huzatzár		
11	**zárszerkezet**	galvanizált, vagy tüzihorganyzott, több pontos biztonsági vasalat, alapesetben kiemelésgátló zárfogadók, hibás működtetés gátló, résszellőző, huzatzár		
12	**kilincs**			
13	**küszöb/párkányok**	külső, belső; habosított műanyag ablakpárkány végzáróval, párkány fogadóval, gyári fehér		
14	**árnyékolás**			
15	**megjegyzés**	Rögzítés: Rögzítővas Tömítés: purhab kitöltés, külső oldali víz-és légzáró fólia és belső oldali párazáró fólia, külső párkány alatt másodlagos csapadékszigetelés, páranyomás elvezető réteggel, ragasztva. 3-3cm tokszélesítéssel és alul 10cm, felül 3cm tokmagasítással		

16 ábra **M=1:50**

homlokzati nézet

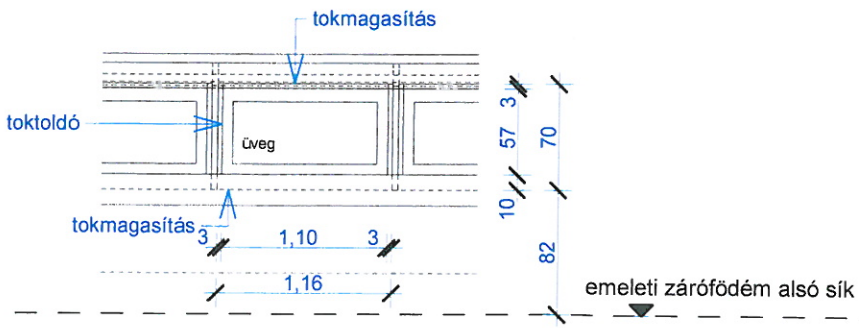

Kunics-Terv Kft	LAKATOS SZERKEZET
Projekt: **TOP-6.2.1-15-NA-2016-00002 számú, "Óvodafejlesztés Nagykanizsán"** **Kossuth Tagóvoda** **8800 Nagykanizsa, Kossuth tér 6. , 2381/5 hrsz.**	**KONSZIGNÁCIÓS JEL** **L-01**

A nyílászáró konszignációban szereplő méretek cm-ben értendők.
Gyártás előtt a kivitelezőnek fel kell mérni a megvalósult nyílásokat! A pontos típus kiválasztása előtt a tervezővel egyeztetni kell!

1	**megnevezés**	homlokzati szellőzőrács (tetőszint)		
2	**névleges méret (mm)**	2160/1080		
3	**darabszám**	2 db	jobbos: - db	balos: - db
4	**működési mód**	nyíló, felnyíló, bukó, bukó-nyíló, forgó, billenő, kifelé-befelé emelkedő, fix, spaletta, vízszintesen-függőlegesen toló		
5	**falazat anyaga, vtg.**	acélszerkezet		
6	**tok profil**	horganyzott "L" acél		
7	**tok felületképzés**	horganyzott		
8	**betét**	horganyzott "Z" profil		
9	**ajtólap/szárny szerkezet**	-		
10	**pánt**	-		
11	**zárszerkezet**	-		
12	**kilincs**	-		
13	**küszöb/párkányok**	külső síkon elhelyezve		
14	**árnyékolás**	-		
15	**megjegyzés**	Rögzítés: Rögzítővas Tömítés: vakolat szilikon tömítéssel Belső oldalon fém rovarháló (szúnyogháló)		

16 **ábra**
homlokzati nézet

M=1:50

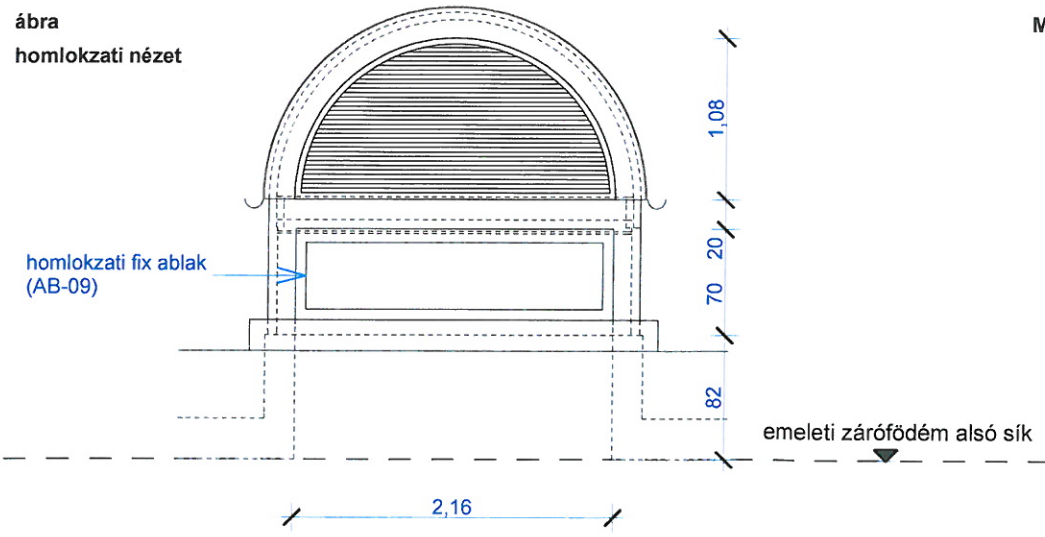

Kunics-Terv Kft	LAKATOS SZERKEZETEK
Projekt: **TOP-6.2.1-15-NA-2016-00002 számú, "Óvodafejlesztés Nagykanizsán"** **Kossuth Tagóvoda** **8800 Nagykanizsa, Kossuth tér 6. , 2381/5 hrsz.**	**KONSZIGNÁCIÓS JEL** **L-02**

A konszignációban szereplő méretek mm-ben értendők.
Gyártás előtt a kivitelezőnek a méreteket ellenőrizni kell!

1	**megnevezés**	homlokzati nyílászáró rögzítő vas		
2	**névleges méret (mm)**	125*160*60*4		
3	**darabszám**	74 db	jobbos: - db	balos: - db
4	**működési mód**	nyíló, felnyíló, bukó, bukó-nyíló, forgó, billenő, kifelé-befelé emelkedő, fix, spaletta, vízszintesen-függőlegesen toló		
5	**falazat anyaga, vtg.**	vb.		
6	**anyaga**	4 mm vtg. acél		
7	**felületképzés**	horganyzott		
8	**rögzítés**	ragasztott, vagy feszítődűbeles próbarögzítést követően		
9	**megjegyzés**	A rögzítővas gyártását megelőzően a csatlakozó vb. szerkezet párkánymagassága, a rögzítési pontok, és egyéb méretek ellenőrizendők! Meglévő 90/160-as homlokzati nyílászárók (AB-01, AB-01*), hőszigetelésben való rögzítésére, alul felül, 2-2 db		

16 ábra **M=1:5**
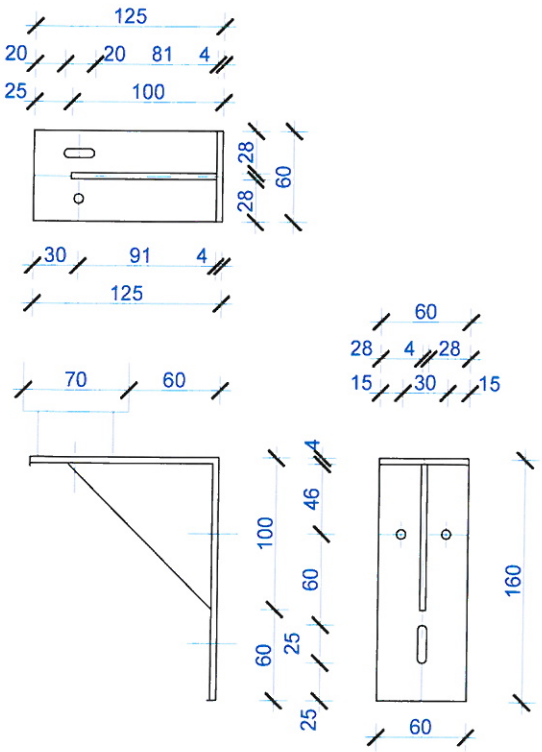
homlokzati nézet